mybed.™

Instrukcja montażu

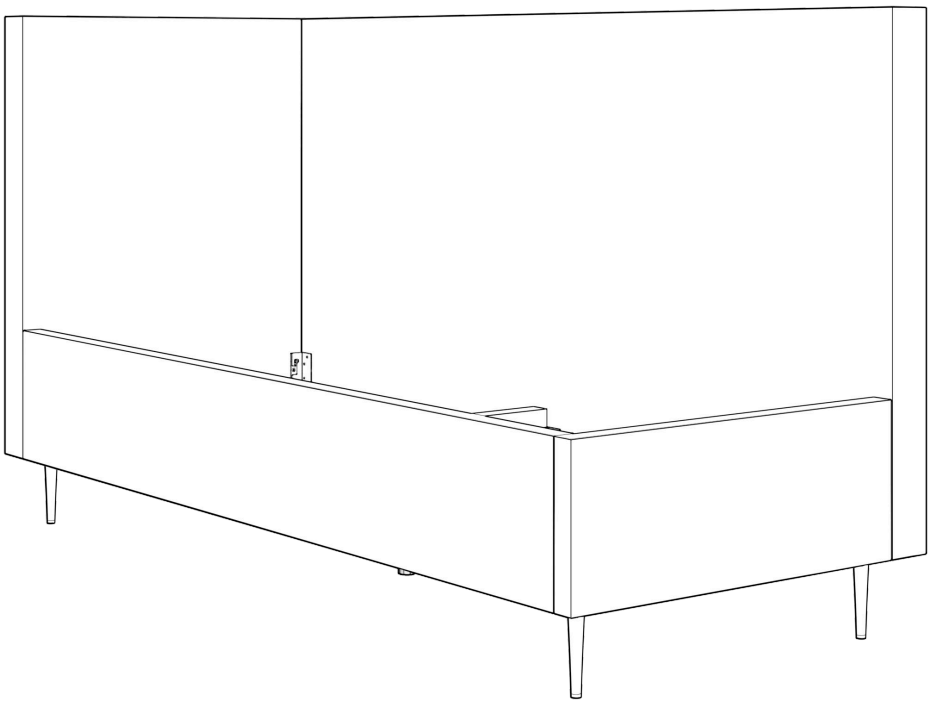

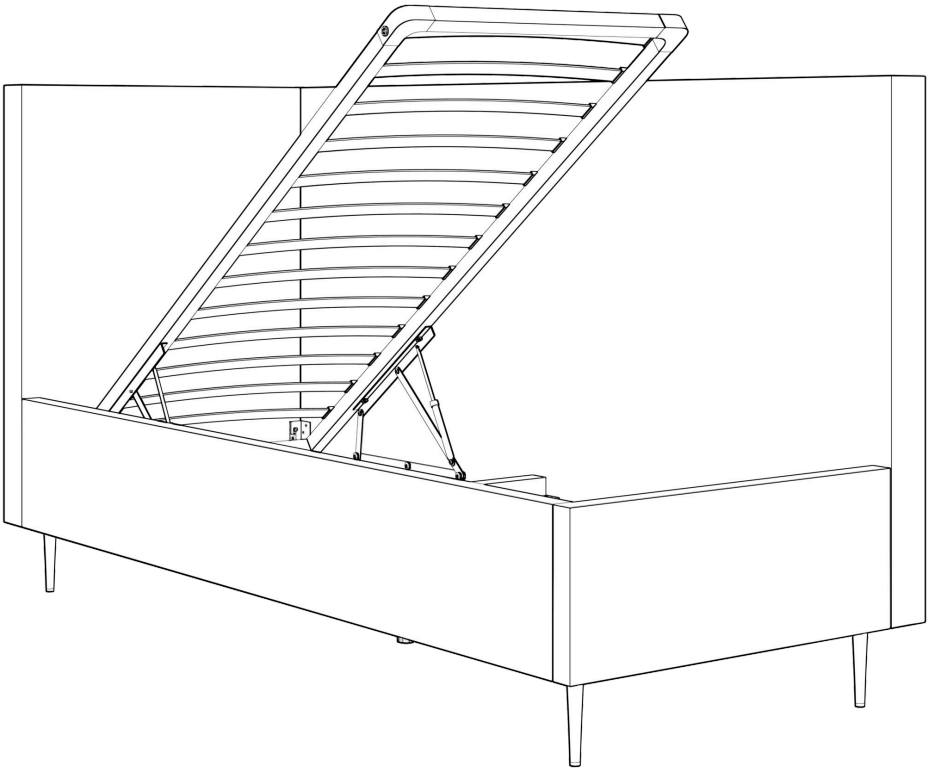

Produkt

Łóżko Bao Twin Lite z pojemnikiem na pościel

mybed.™

Lista elementów

Nr	Nazwa	Ilość
1	Śruba łącząca ramę	12
2	Śruba mocująca stelaż	10
3	Kątownik do dna pojemnika	16
4	Wkręt do kątownika	16
5	Śruba do narożnika nóg	16
6	Śruba z nakrętką do nóg	4
7	Narożnik do nóg	1
8	Regulowana podpórka	2
9	Wezgłowie tylne	1
10	Bok	1
11	Wezgłowie boczne	1
12	Front	1
13	Belka poprzeczna	1
14	Dno pojemnika	2
15	Stelaż	1
16	Nogi	4

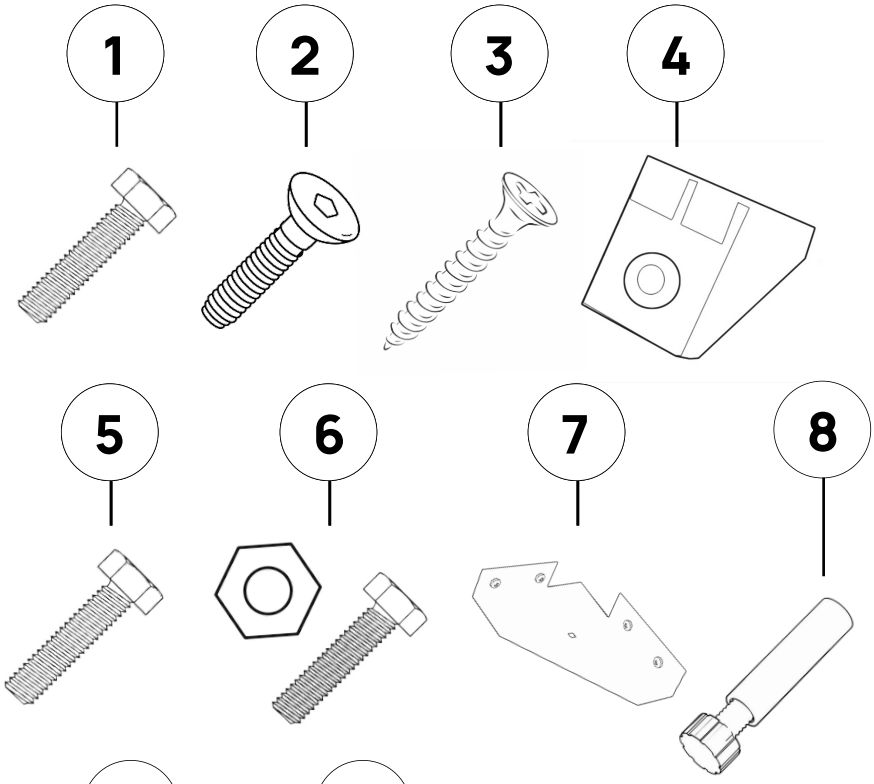

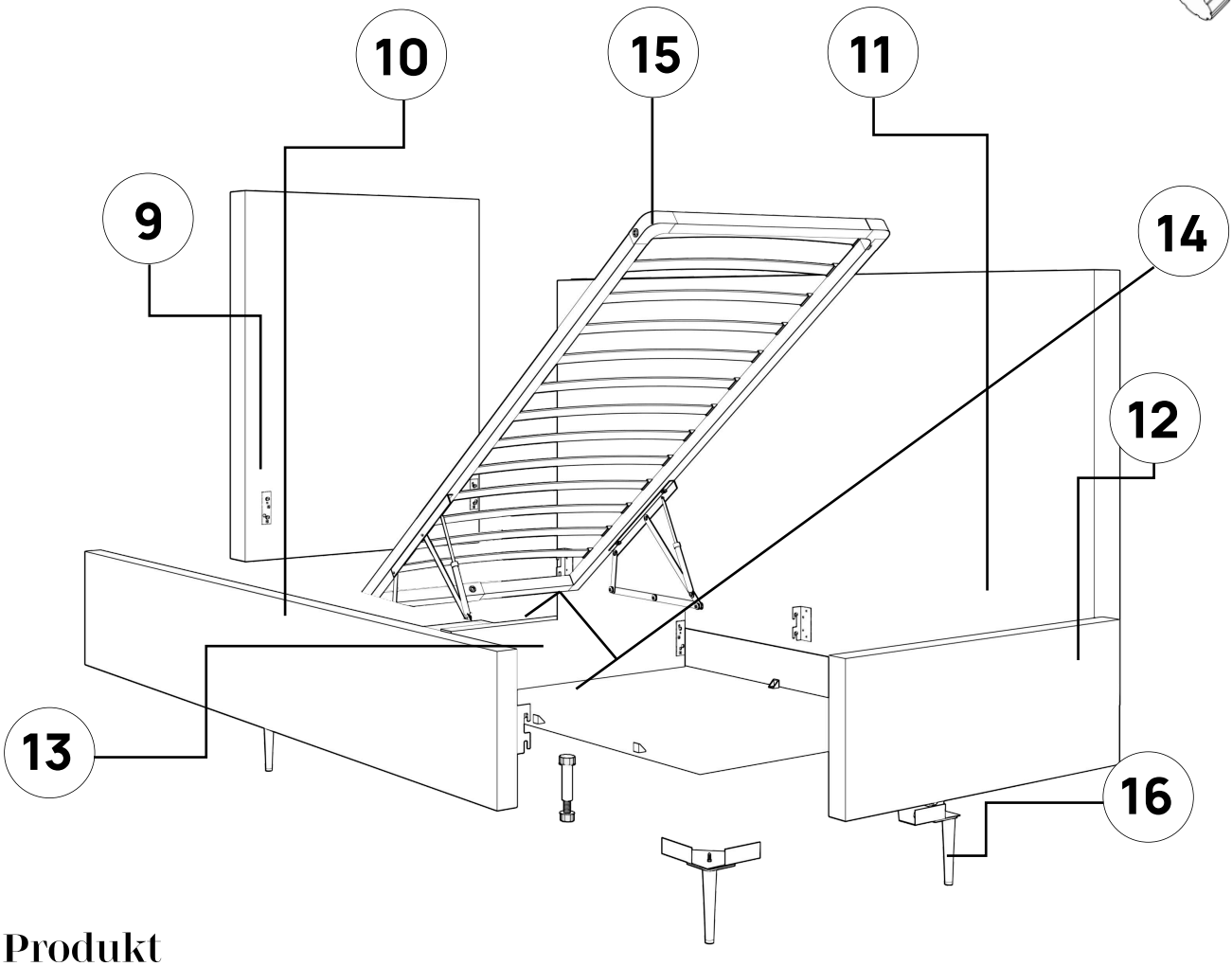

mybed.™

Krok 1

Połącz ze sobą bok (10), wezgłowie boczne (11) oraz wezgłowie tyne (9) za pomocą czterech dołączonych śrub (1). Użyj do tego klucza nasadkowego 13' lub wkrętarki z końcówką nasadkową 13'.

Ważne: nie dokręcaj śrub do końca, pozostawiając luźną przestrzeń niezbędną do umieszczenie dna pojemnika (9)

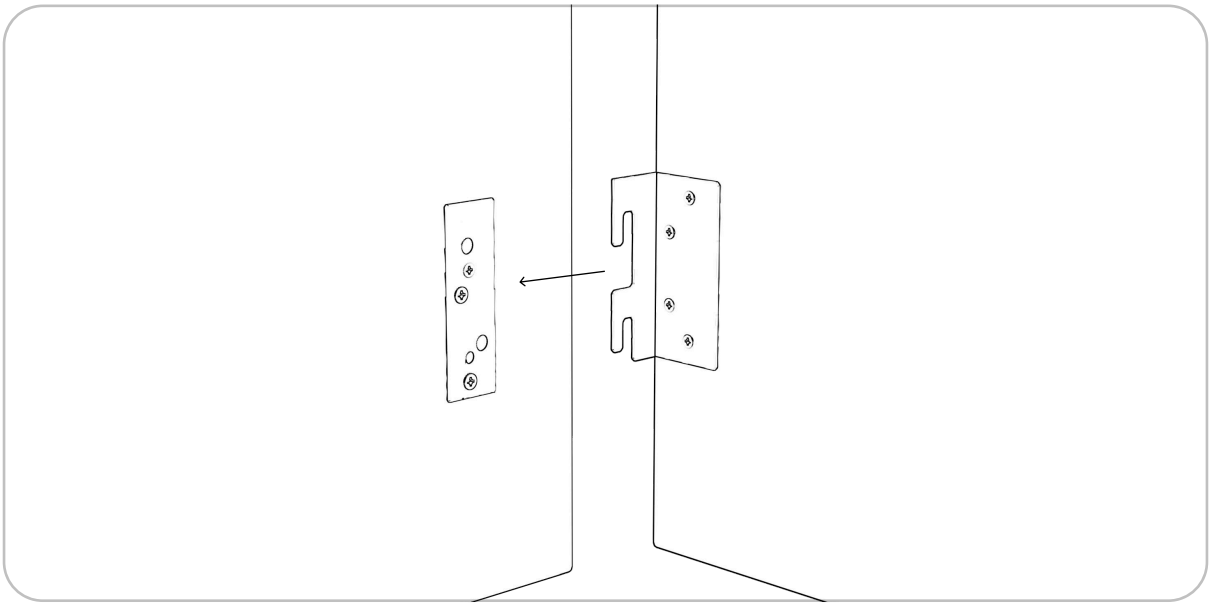

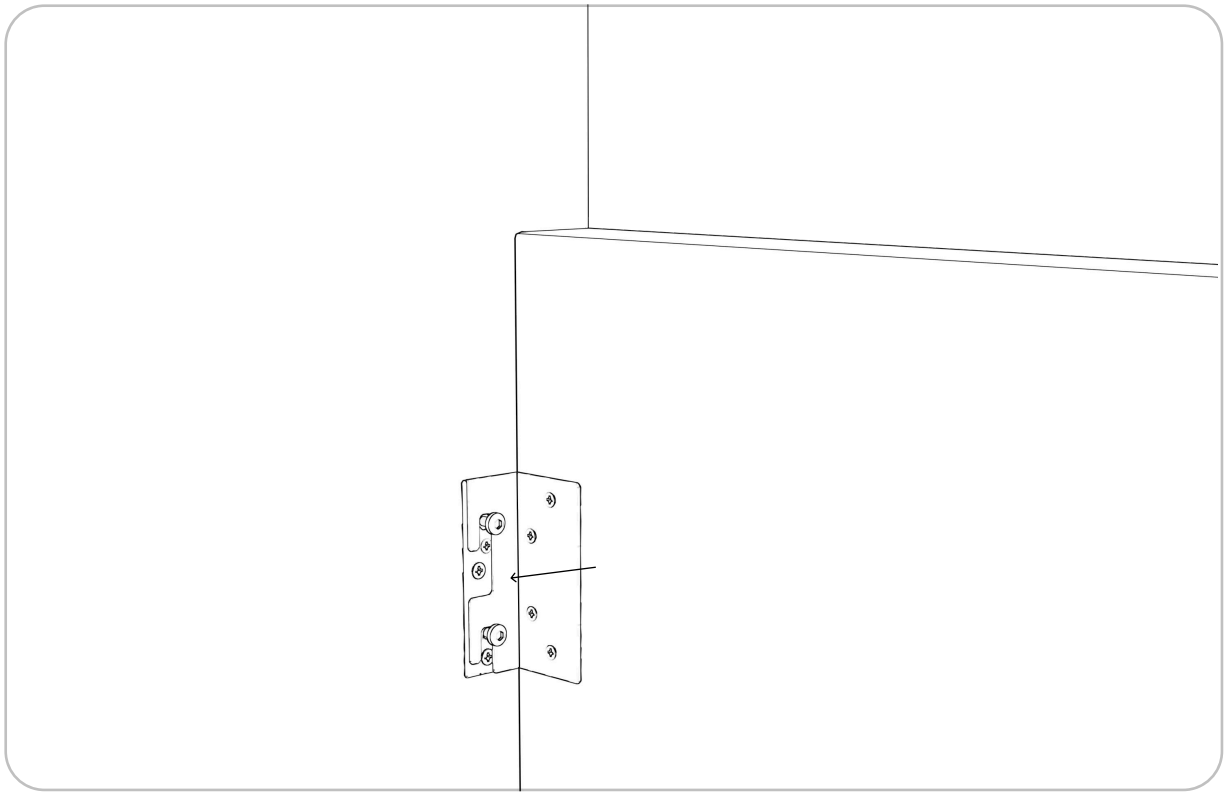

mybed.™

Krok 2

Połącz ze sobą bok (10), wezgłowie boczne (11) oraz front (12) za pomocą czterech dołączonych śrub (1). Użyj do tego klucza nasadkowego 13' lub wkrętarki z końcówką nasadkową 13'.
Ważne: nie dokręcaj śrub do końca, pozostawiając luźną przestrzeń niezbędną do umieszczenie dna pojemnika (9)

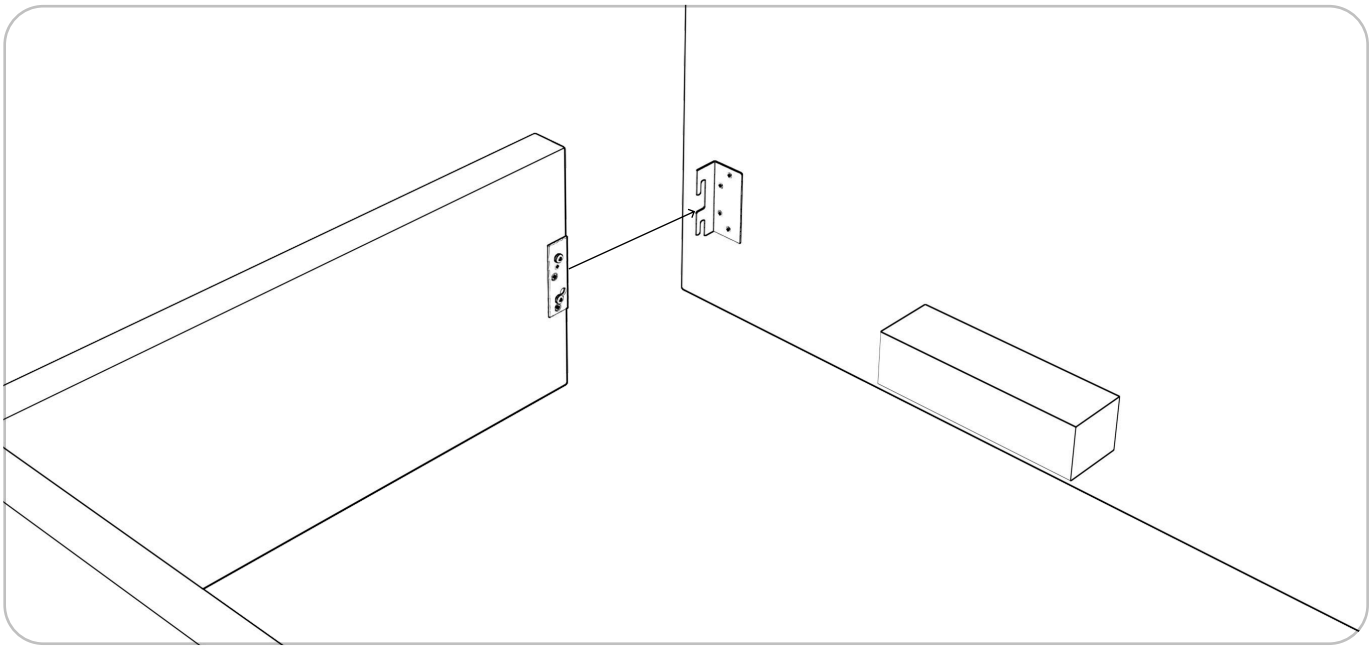

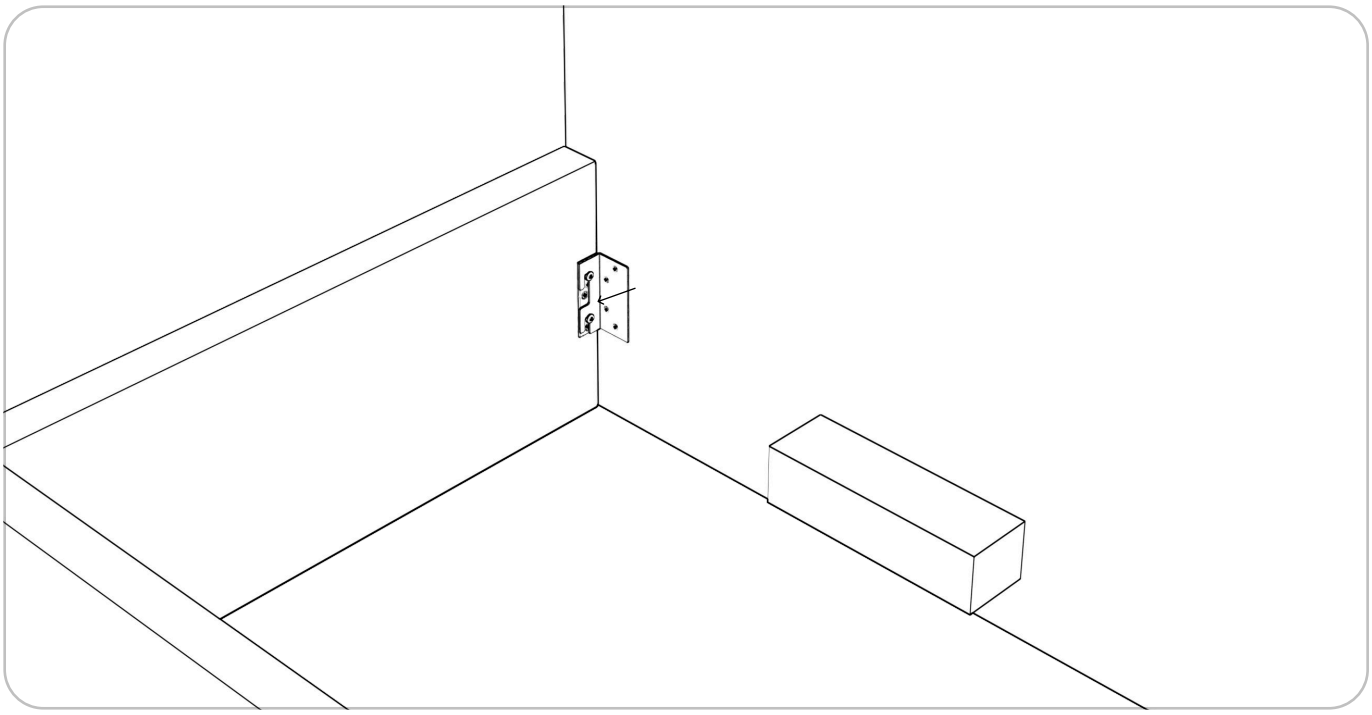

mybed.™

Krok 3

Przymocuj w 4 narożnika łóżka 4 narożniki do nóg (7) za pomocą dołączonych 16-stu śrub (5). Użyj do tego celu klucza imbusowego lub wkrętarki z odpowiednią nasadką.

Ważne: nie dokręcaj śrub do końca, pozostawiając luźną przestrzeń niezbędną do umieszczenie dna pojemnika (14)

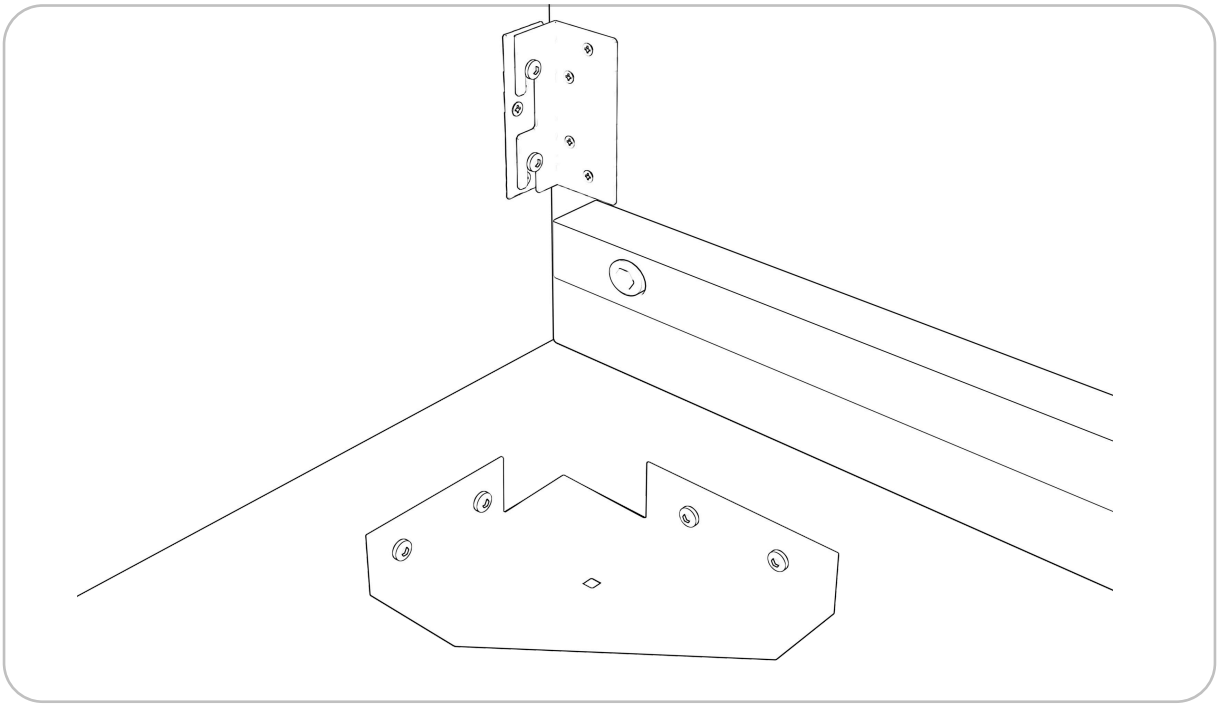

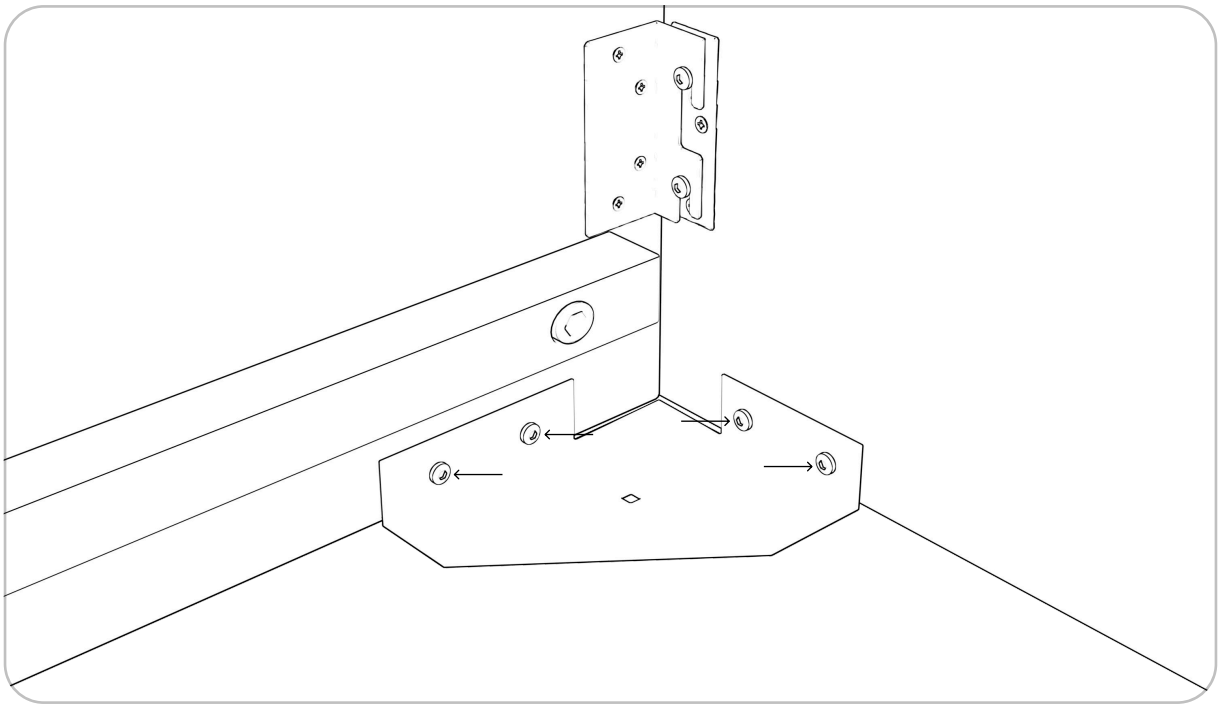

mybed.™

Krok 4

Przymocuj w 4 nogi (16) do 4 narożników do nóg (7) za pomocą dołączonych 4 śrub z nakrętkami (6). Użyj do tego klucza nasadkowego 13' lub wkrętarki z końcówką nasadkową 13'.

Ważne: nie dokręcaj śrub do końca, pozostawiając luźną przestrzeń niezbędną do umieszczenie dna pojemnika (14)

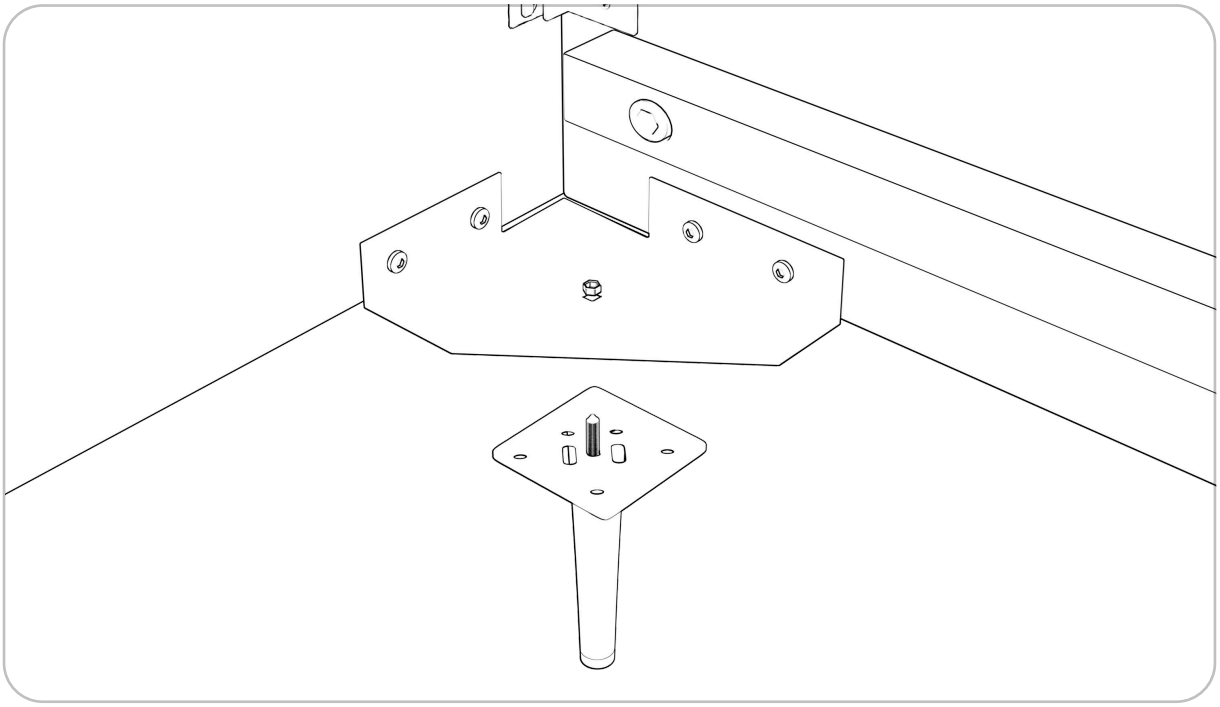

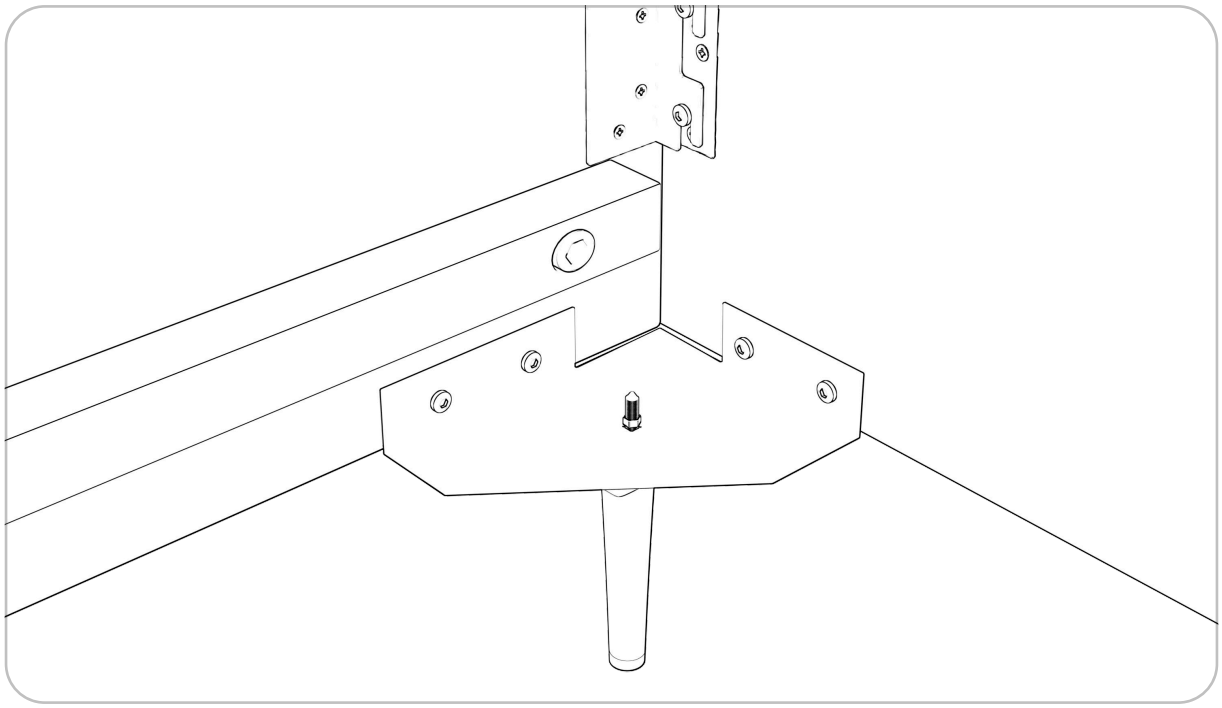

mybed.™

Krok 5

Umieść dwie regulowane podpórki (8) w dwóch gniazdach przymocowanych do belki poprzecznej (13)

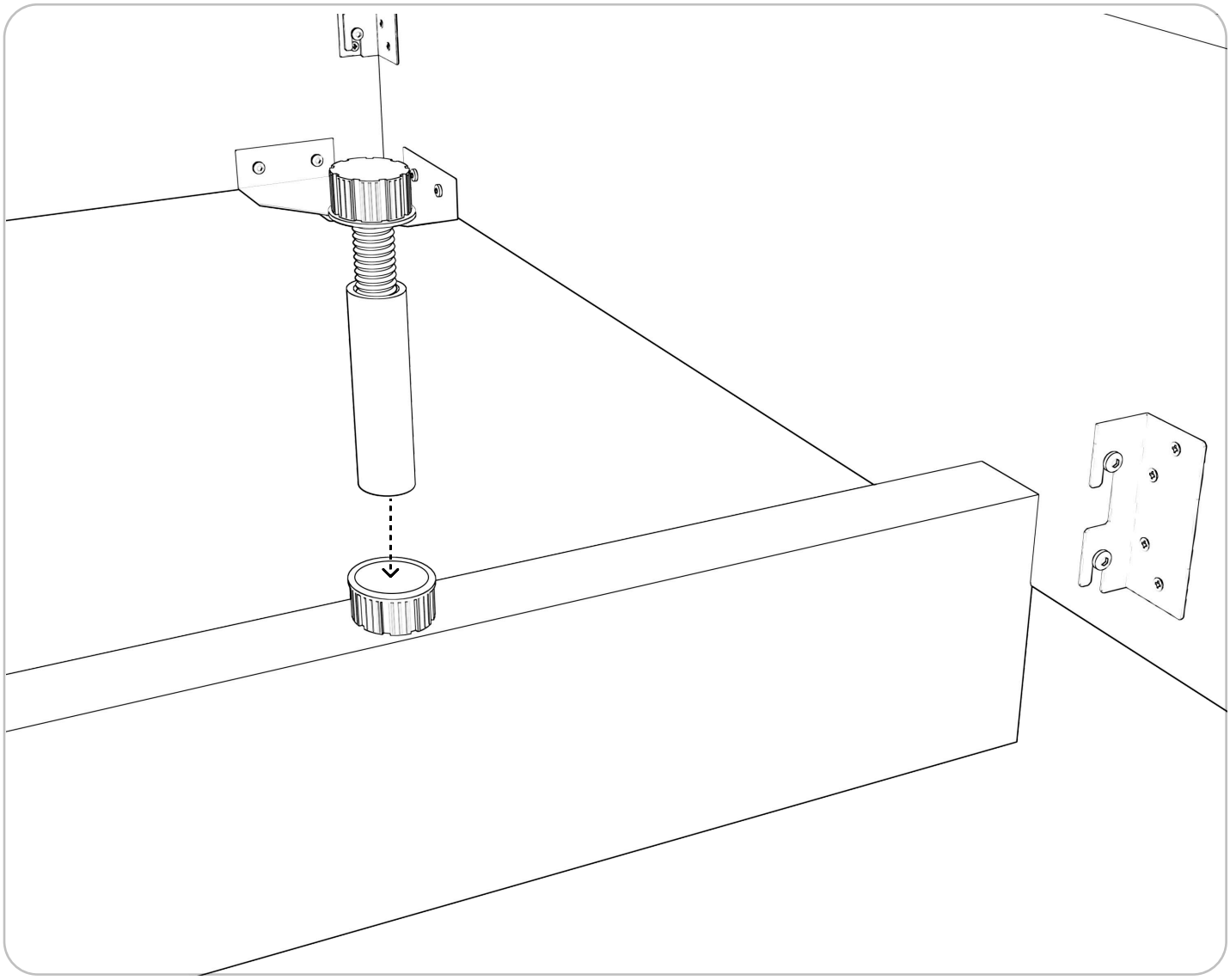

Krok 6

Połącz ze sobą bok (10), wezgłowie boczne (11) oraz belkę poprzeczną (13) za pomocą czterech dołączonych śrub (1). Użyj do tego klucza nasadkowego 13'
lub wkrętarki z końcówką nasadkową 13'. Następnie w dolnej części regulowanej podpórki (8) wyreguluj jej wysokość, tak aby była zgodna z wysokością nogi, obracając ją w prawo lub w lewo.
Ważne: nie dokręcaj śrub do końca, pozostawiając luźną przestrzeń niezbędną do umieszczenie dna pojemnika (14)

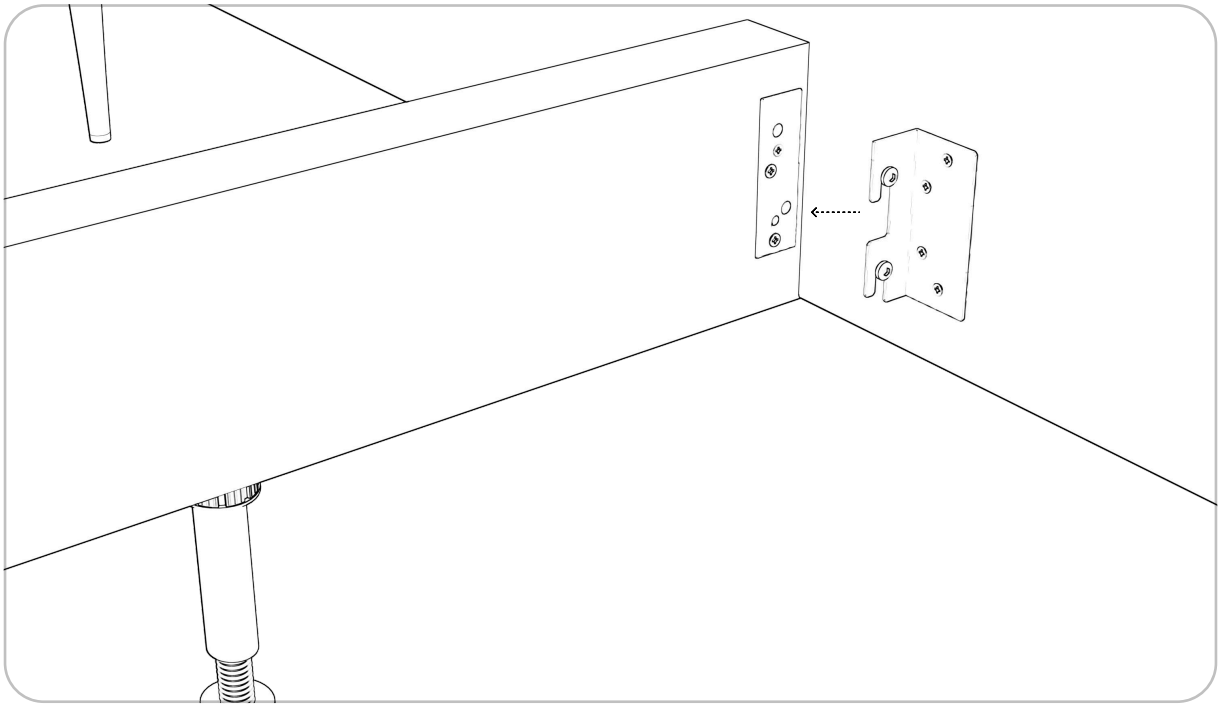

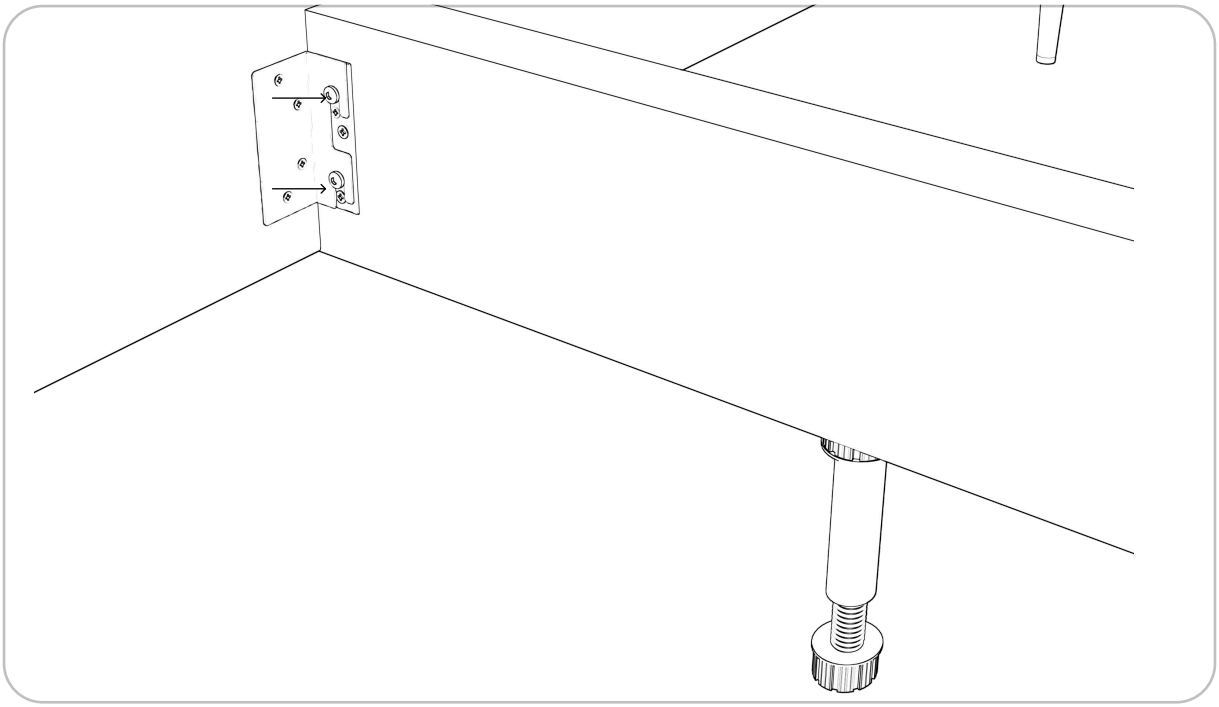

mybed.™

Krok 7

Delikatnie wsuń dna pojemnika (14) między belkę poprzeczną (13)

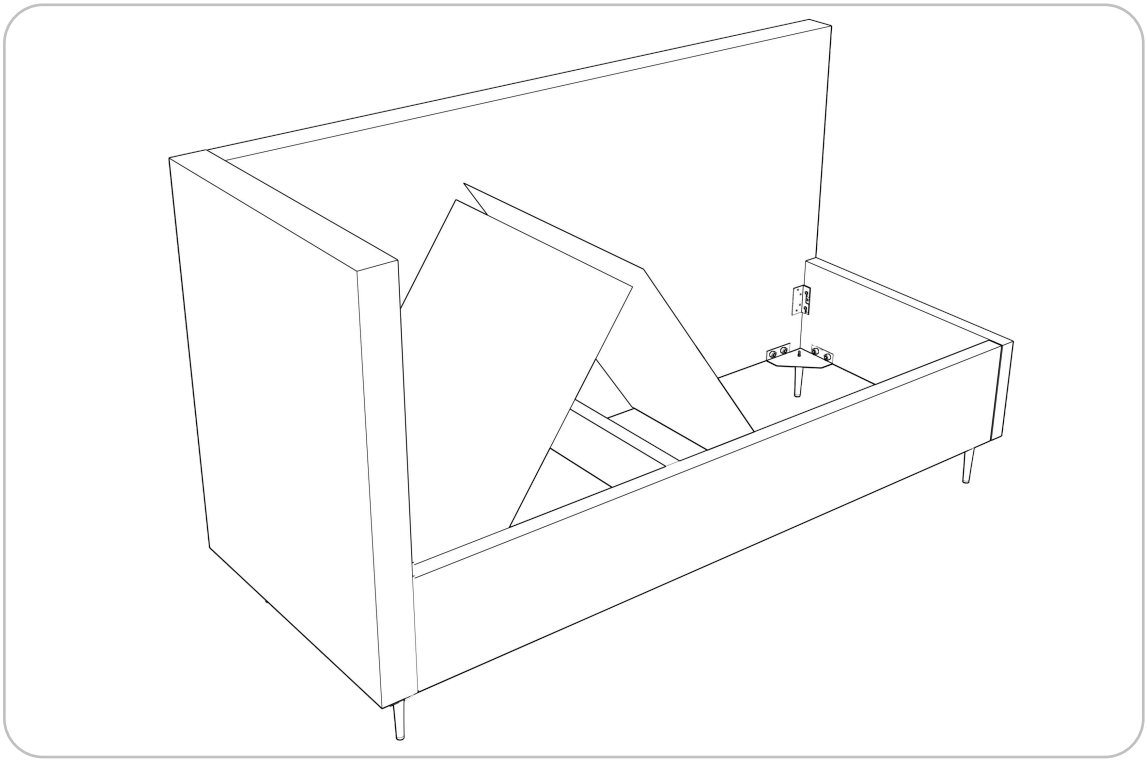

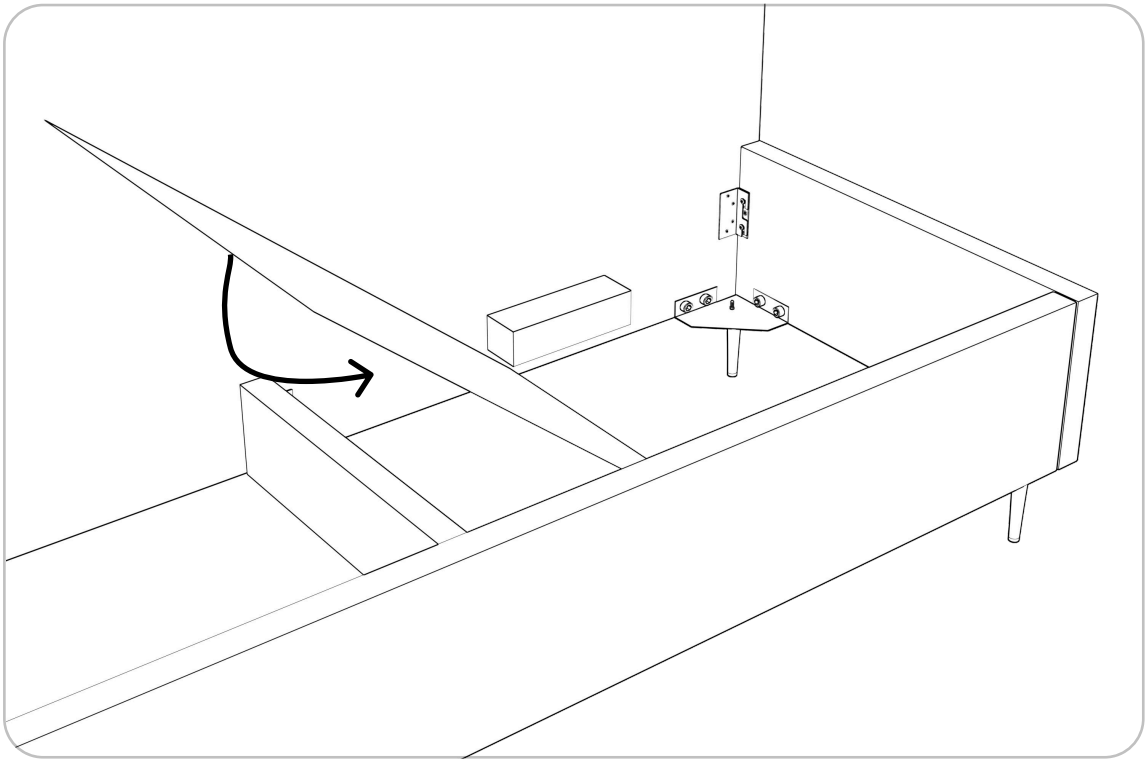

mybed.™

Krok 8

Wyrównaj wszystkie elementy łóżka i **dokręć do końca wszystkie śruby**

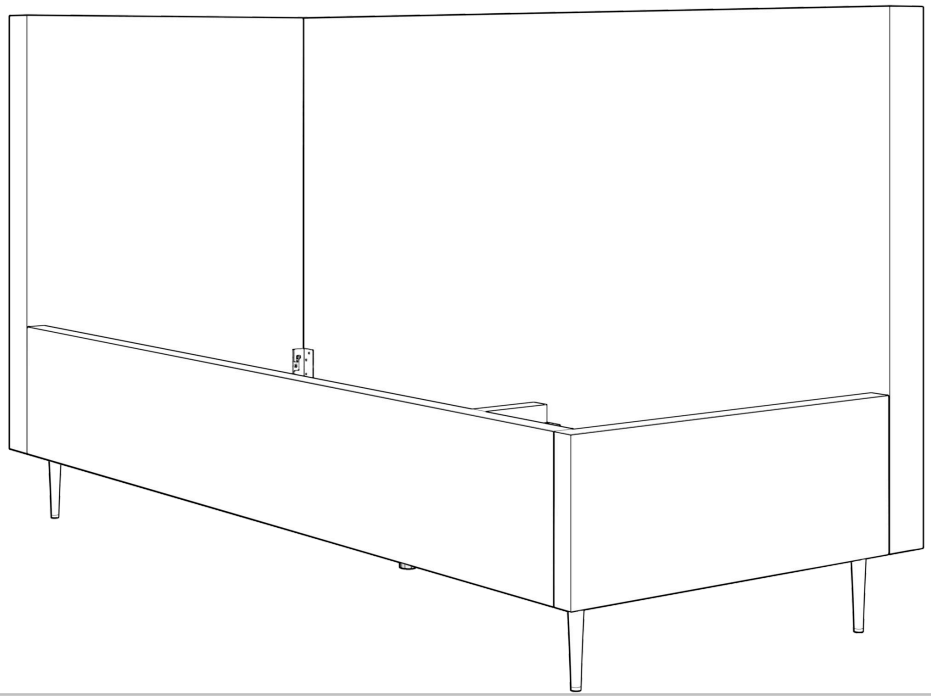

mybed.™

Krok 9

Przykręć kątowniki (4) za pomocą dołączonych wkrętów (3) - po 2 zestawy do boku i wezgłowia bocznego (10 i 11), do frontu (12), wezgłowia tylnego (9) oraz belki poprzecznej (13), aby usztywnić dna pojemnika (14)

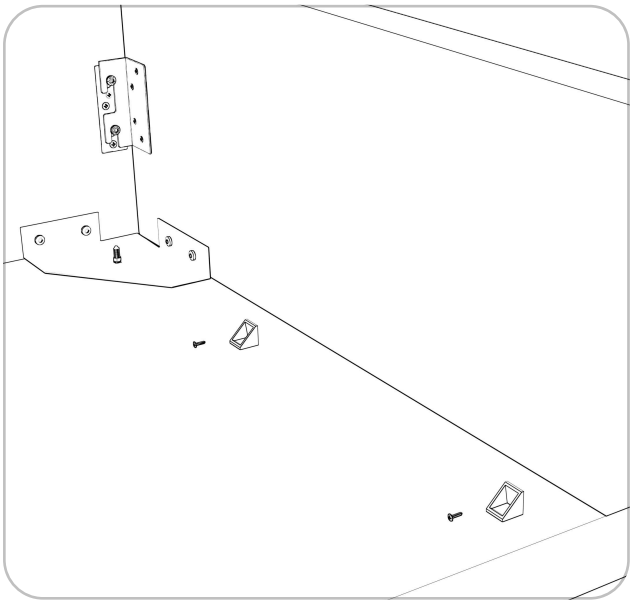

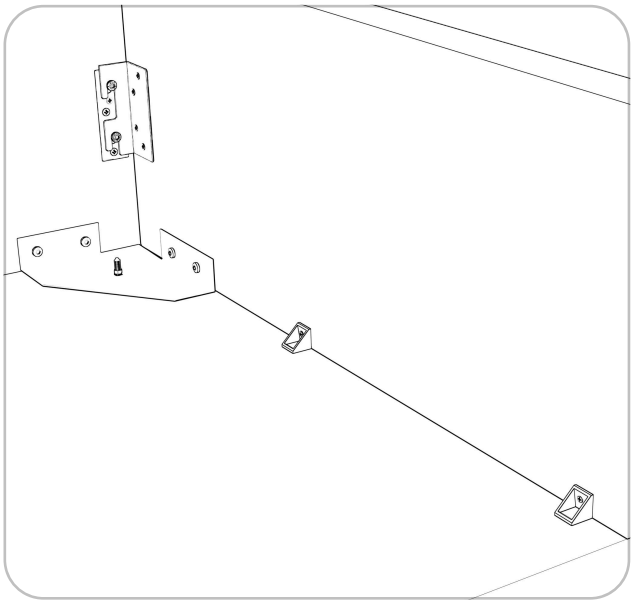

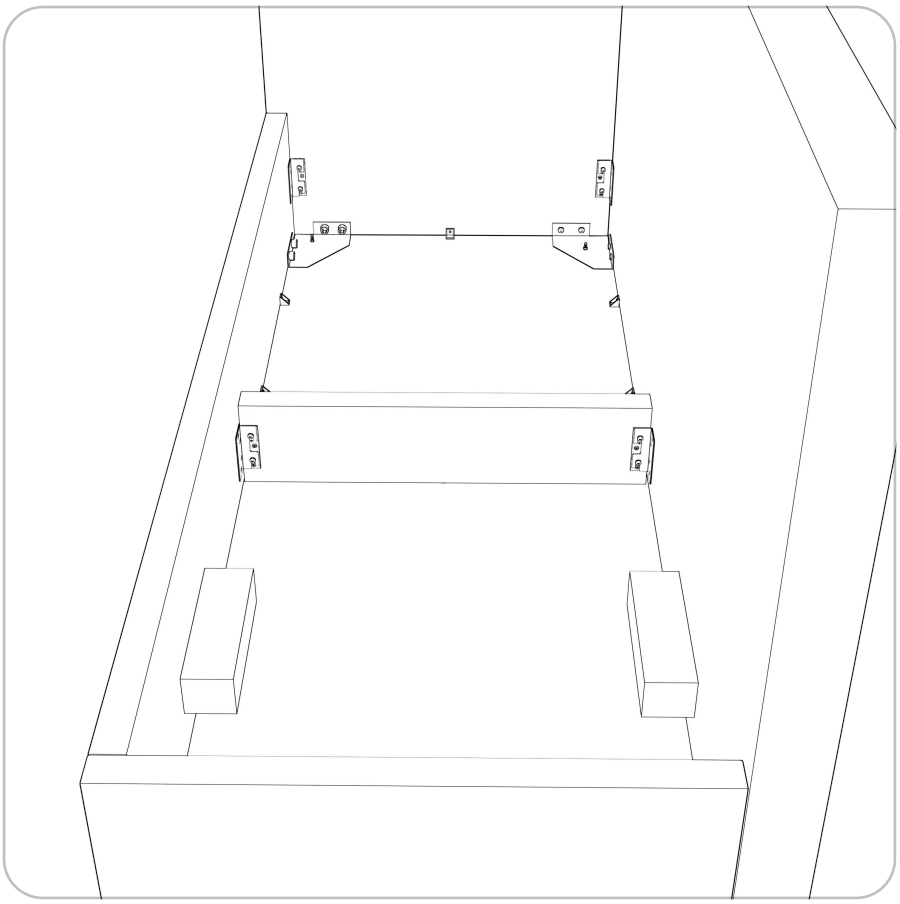

mybed.™

Krok 10

Przykręć ramiona podnośnika stelaża (15) do boku i wezgłowia bocznego łóżka (10 i 11) za pomocą sześciu dołączonych śrub (2). Dokręć śruby do końca.
Użyj do tego celu klucza imbusowego lub wkrętarki z odpowiednią nasadką.

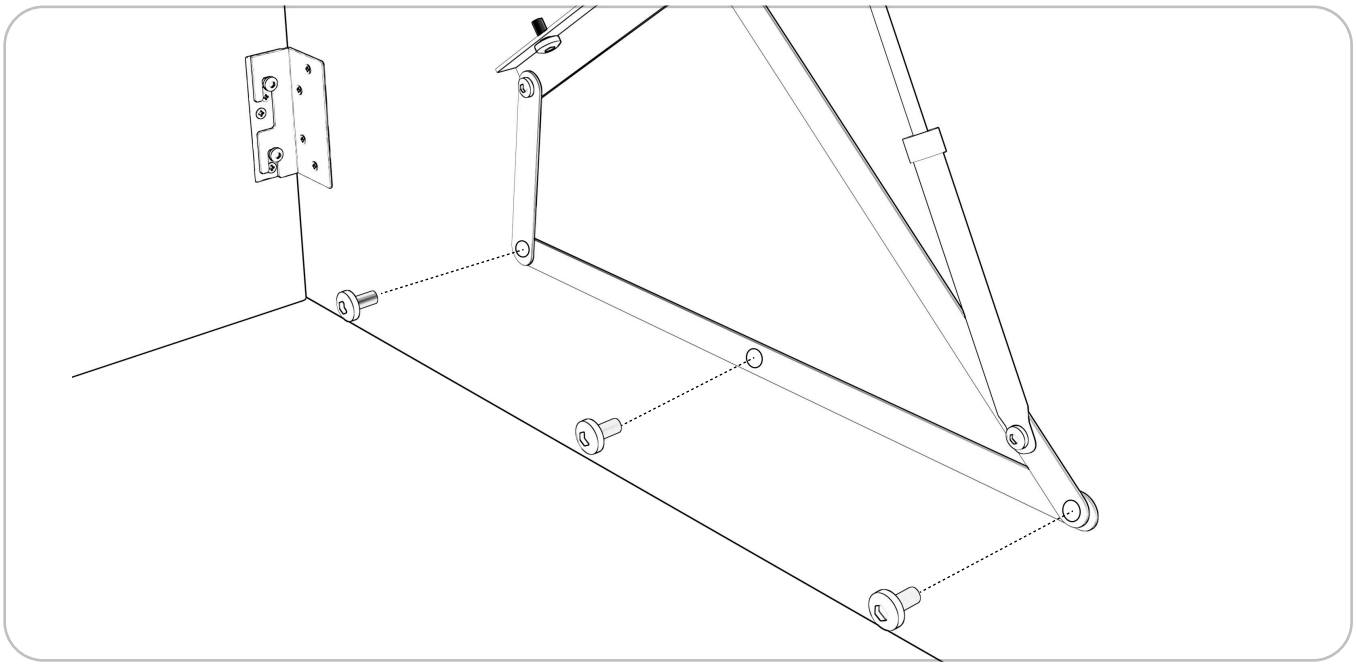

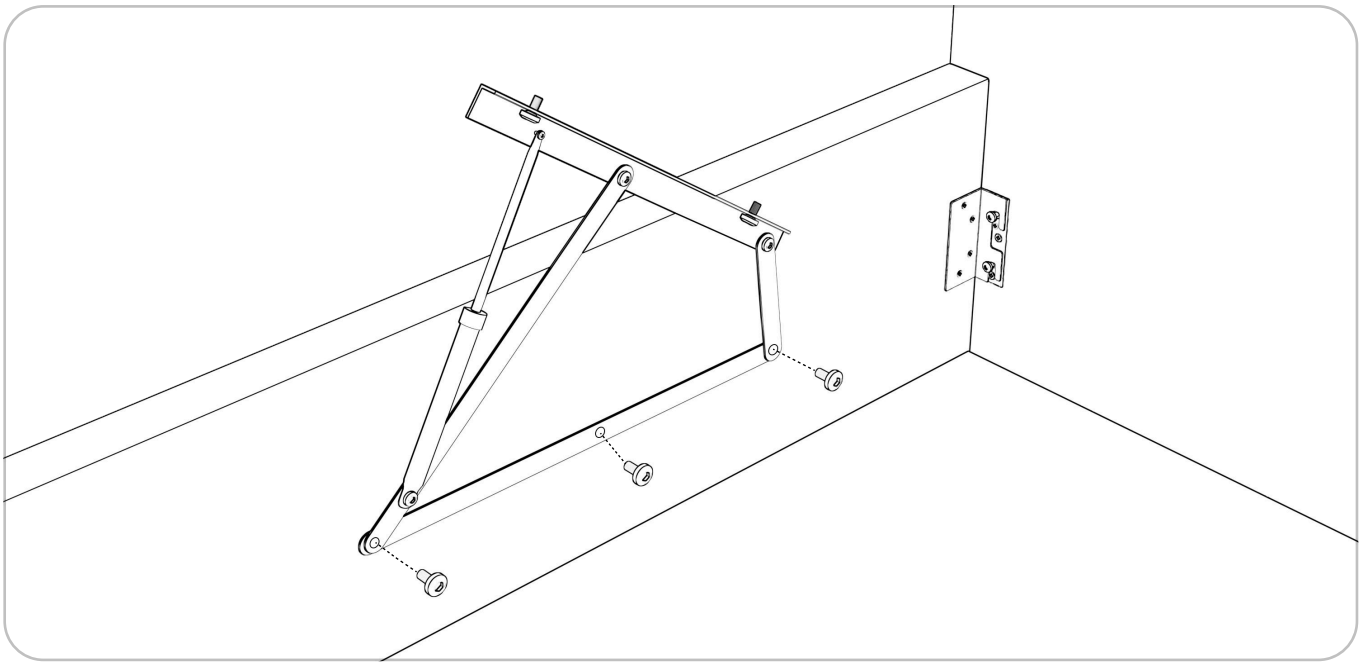

mybed.™

Krok 11

Złóż stelaż (15) za pomocą dołączonej rozszerzonej instrukcji składania stelaża
Uwaga: Instrukcja składania wybranego modelu znajduje się w opakowaniu wraz ze stelażem

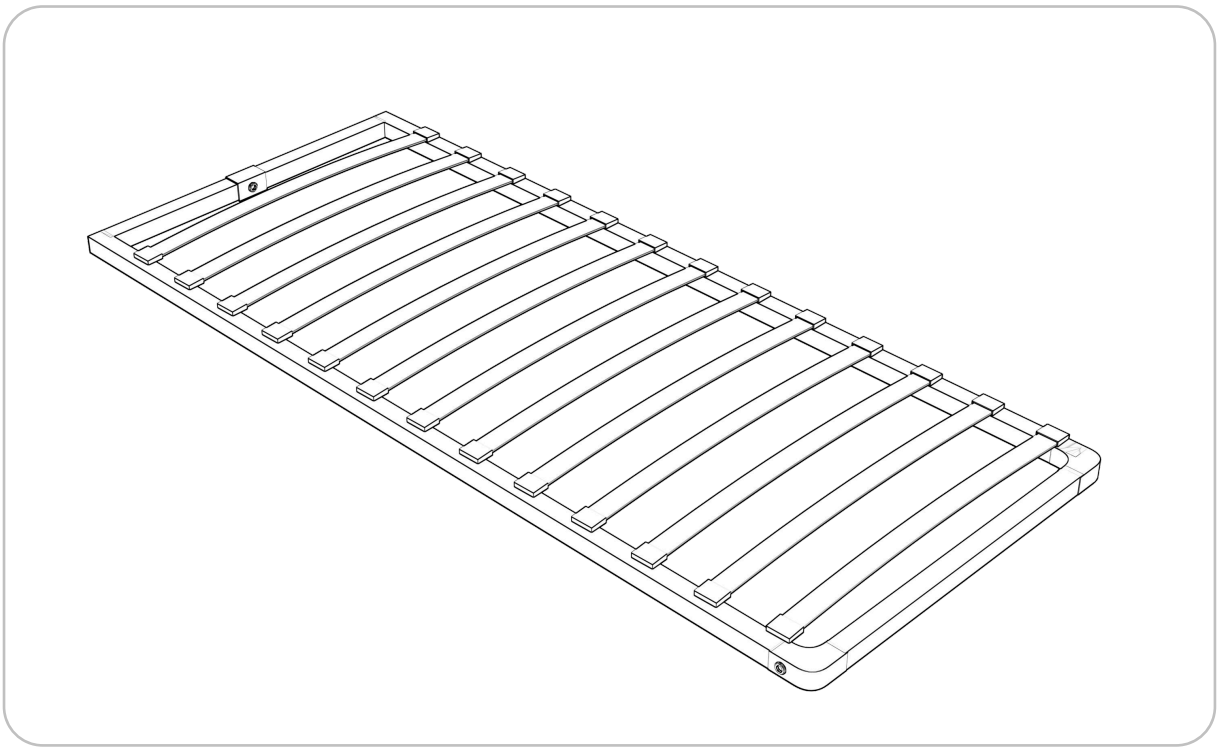

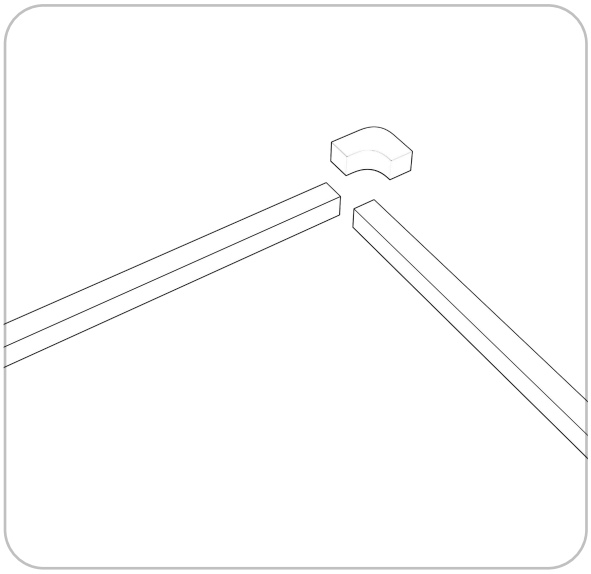

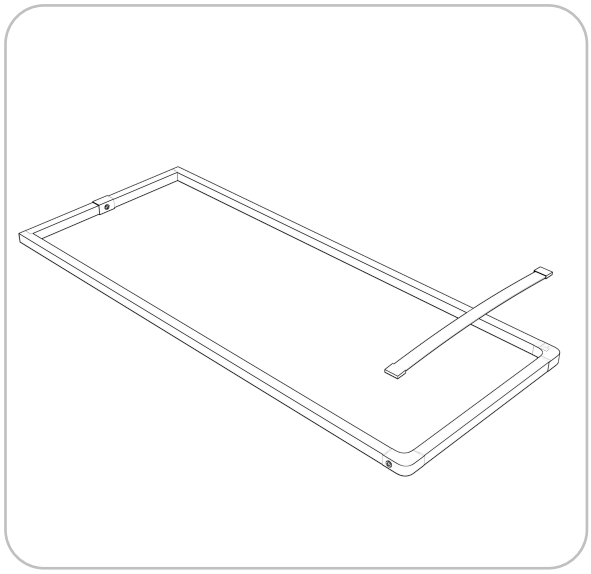

Krok 12

Połącz stelaż (15) z ramionami stelaża za pomocą pozostałych czterech dołączonych śrub (2). Dokręć śruby do końca.
Użyj do tego celu klucza imbusowego lub wkrętarki z odpowiednią nasadką.

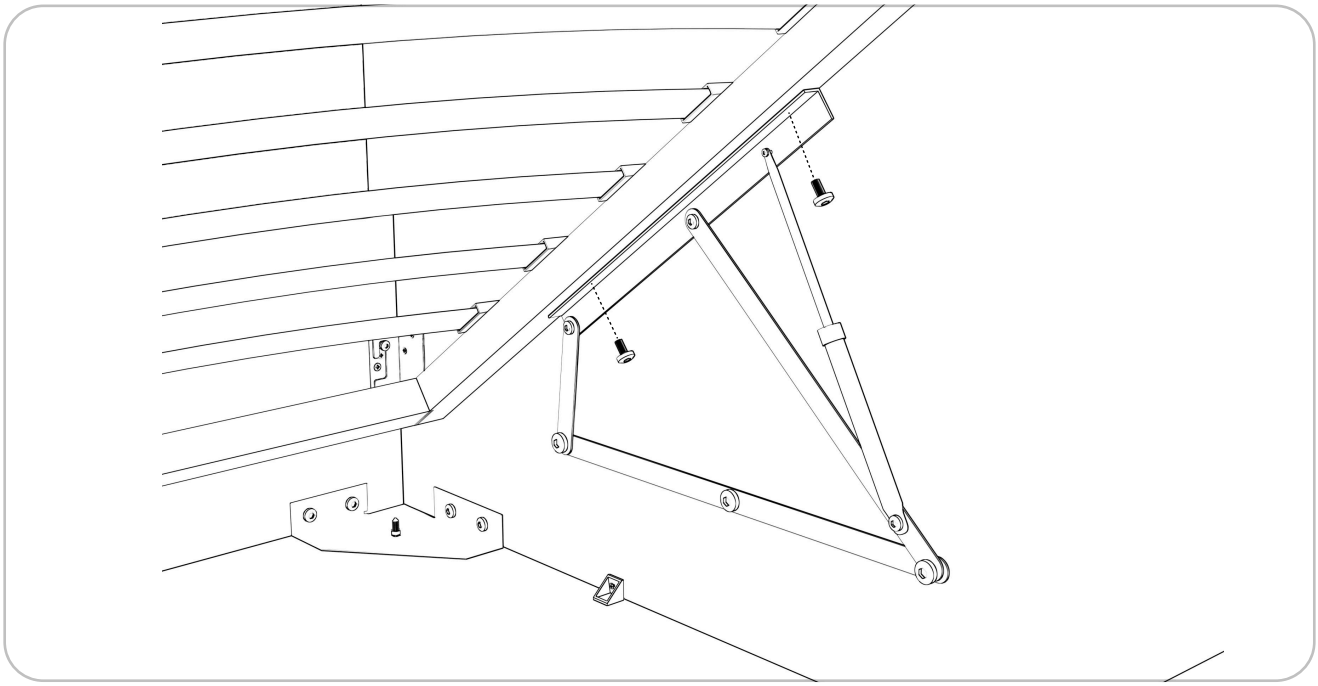

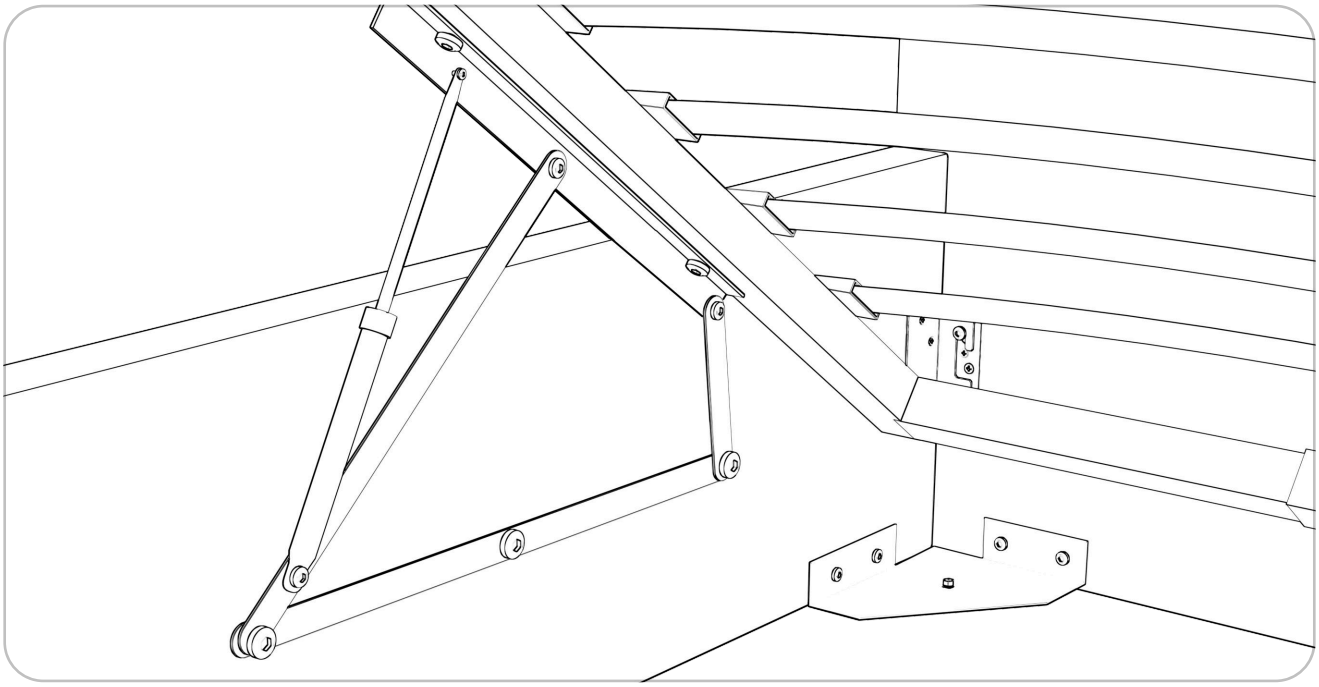

Krok 13

Połóż materac na stelażu (15), aby go dociążyć. Następnie zamknij stelaż pociągając go energicznym ruchem w dolnym kierunku.
Uwaga: na początku użytkowania podnośniki stelaża wymagają większej siły nacisku. Jest to naturalne. Po kilku ruchach, moc podnośników ustabilizuje się.

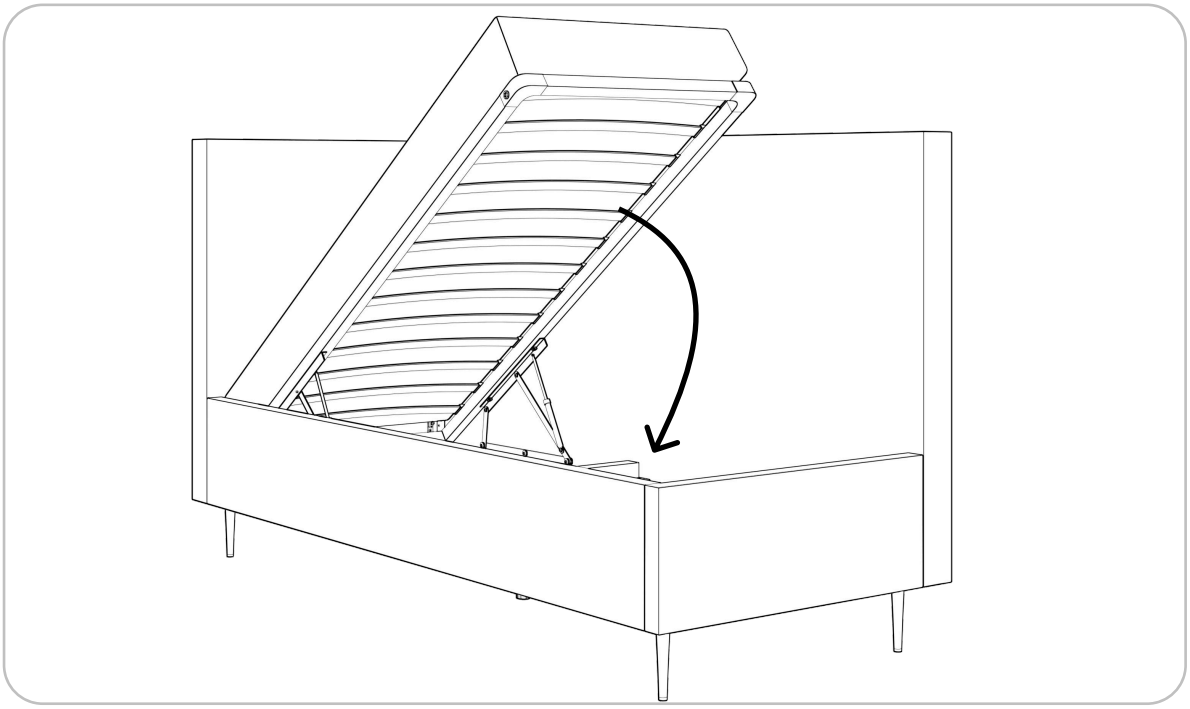

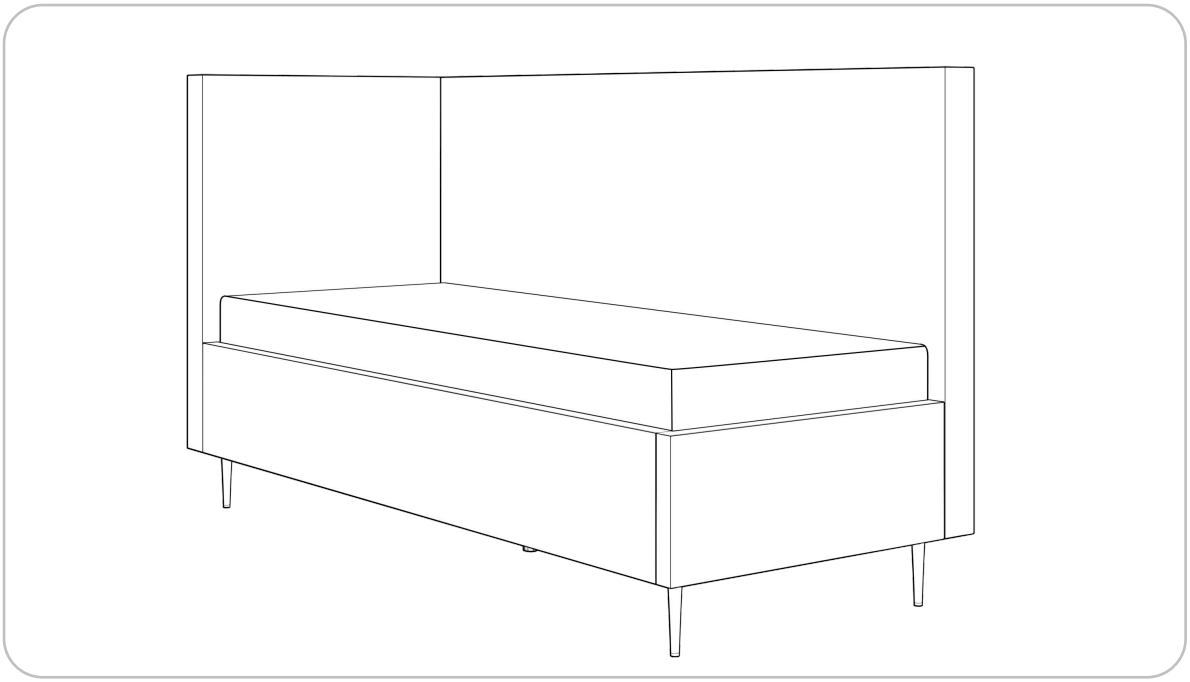

Gotowe

Jeśli potrzebujesz pomocy, chciałbyś uzyskać poradę lub jeśli podczas montażu pojawiły się problemy - skontaktuj się z naszym specjalistą.

503 101 422

biuro@mybed.pl